## PLANTA

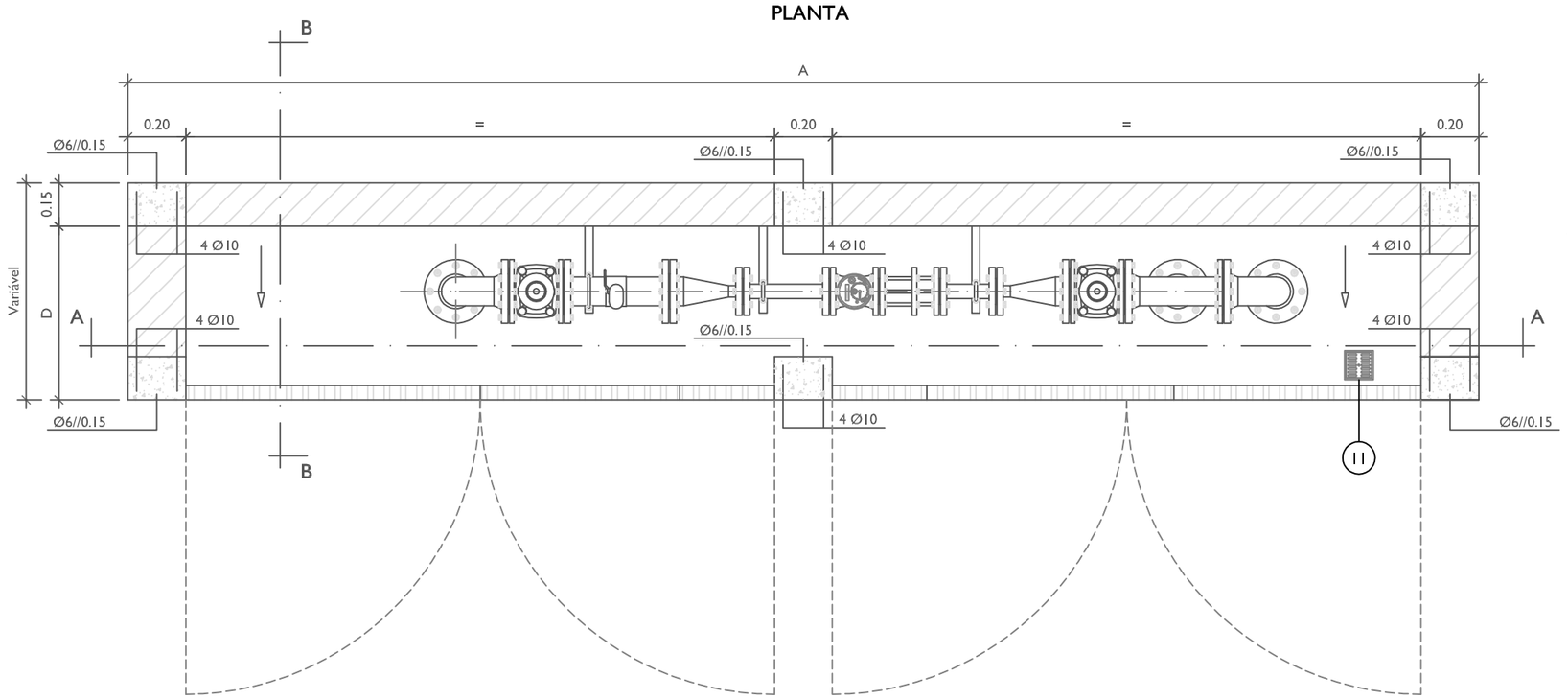


## PORTA METÁLICA

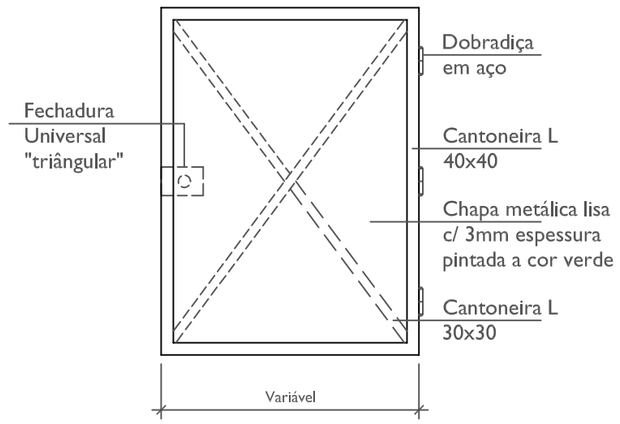


| Tubagem em FFd | | | |
|---|---|---|---|
| Dimensão | Diâmetro da tubagem | | |
| | 40, 50mm | 80mm | 100mm |
| A | Variável | | |
| B | Ver Nota 2 | | |
| C | Ver Nota 2 | | |
| D | 0.50 | 0.50 | 0.50 |

## CORTE B-B

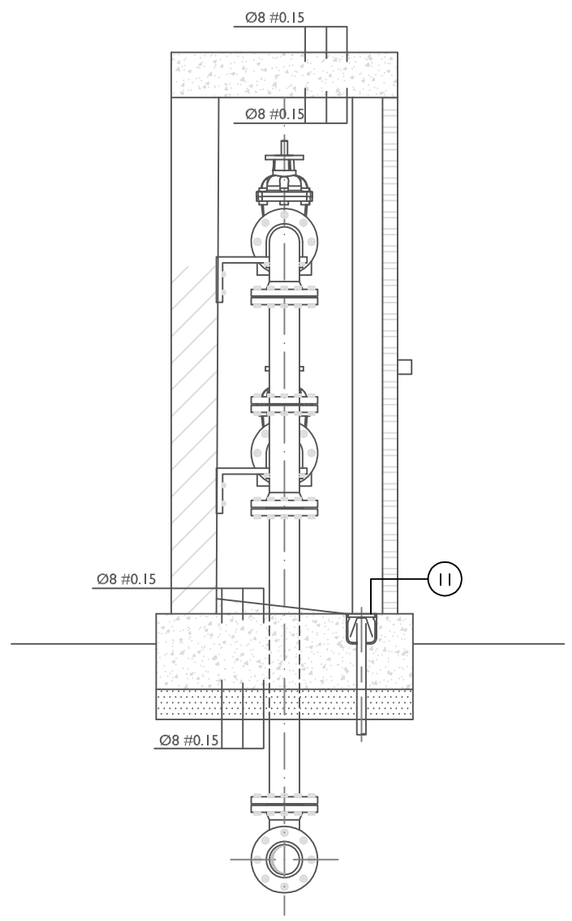


LEGENDA:

1. Curva a 90º
2. Válvula de Cunha elástica
3. Filtro de areias quando necessário (em função do tipo de medidor, dispensável em medidores de tecnologia estática)
4. Tubagem FFd
5. Válvula de esfera 1"
6. Ventosa simples efeito tipo ARI de DN 1"
7. Cone de redução
8. Tubagem FFd - Troço recto estabilizador (Extensão conforme o especificado pelo fabricante do contador para garantir um mínimo de 5DN e 3DN, a montante e jusante, respectivamente)
9. Contador
10. Junta de desmontagem
11. Sumidouro
12. Tê Flangeado
13. Rede interna de abastecimento

- Betão Armado
- Betão simples/enchimento
- Betão de limpeza
- Alvenaria de Tijolo
- Terreno Existente
- Porta metálica

## CORTE A-A
ESQUEMA DE MONTAGEM COM CONTADOR ESTÁTICO PARA REDE DE ABASTECIMENTO E COMBATE A INCÊNDIO

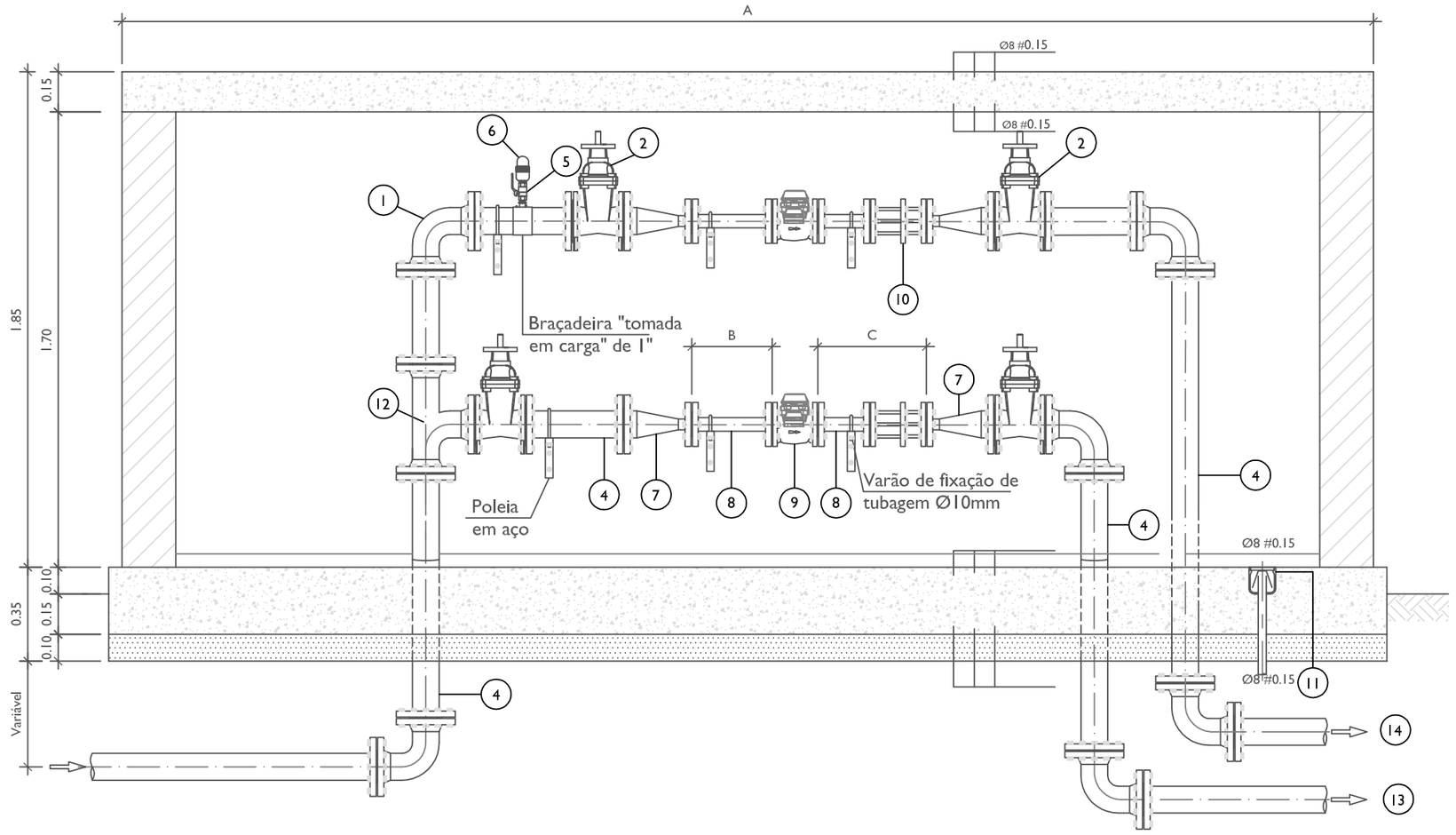


## PORMENOR DE FIXAÇÃO
Esc. 1/5

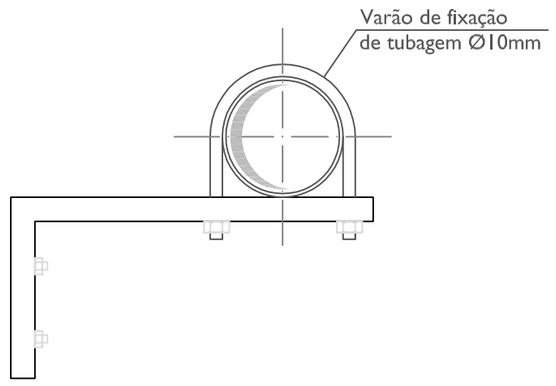


MATERIAIS:
BETÃO DE REGULARIZAÇÃO E LIMPEZA - DOSAGEM MÍNIMA DE CIMENTO: 200 kg/m3
BETÃO SIMPLES - CLASSE DE RESISTÊNCIA C12/15
BETÃO ARMADO - CLASSE DE RESISTÊNCIA C25/30, CLASSE DE EXPOSIÇÃO 2A (ENV 206)
ARMADURAS - AÇO A400 NR
RECOBRIMENTO MÍNIMO - EM GERAL: 3cm
- EM SUPERFÍCIES EM CONTACTO COM O SOLO OU ÁGUA: 4cm

NOTA:

1 - TODAS AS FLANGES ENTERRADAS SERÃO ENVOLVIDAS COM MANGAS DE POLIETILENO.
2 - DEVERÃO SER GARANTIDAS DISTÂNCIAS PARA ESTABILIZAR O FLUXO DE ÁGUA DE ACORDO COM O ESTABELECIDO PELOS FABRICANTES DE MEDIDORES DE CAUDAL.

| REVISÃO | ALTERAÇÃO | DATA | APROVADO POR |
|---|---|---|---|
| JLM | REVISÃO 2 | 25.09.2015 | GCD |
| SC + NC | REVISÃO 1 | 28.07.2011 | PJO |

CLIENTE

TITULO DO PROJECTO
DESENHOS TIPO
DE ABASTECIMENTO DE ÁGUA E REDE DE INCÊNDIO

PROJECTISTAS
ÁGUAS DA AZAMBUJA

TITULO DO DESENHO
INSTALAÇÃO DE 2 CONTADORES DE ÁGUA
DN≥50mm EM CAIXA APOIADA

| | NOME: | RUB. | DATA: |
|---|---|---|---|
| PROJ. | SARA CARRIÇO | | Jan 2011 |
| DES. | NUNO COSTA | | Jan 2011 |
| VERIF. | | | |
| APROV. | | | |

N.º PROJECTO

ESCALAS

DESENHO N.º 02

DESENHO BASE

FOLHA

FORMATO DO ORIGINAL EM PAPEL A2

FICHEIRO 02_Contador DN+40 +SI_apoiada.dwg